	Vyskladněno z velkoobchodního skladu PUMPA Brno, a.s.
ZÁRUČNÍ LIST	
Typ (štítkový údaj)	
Výrobní číslo (štítkový údaj)	
Tyto údaje doplní prodejce při prodeji	
Datum prodeje	
Poskytnutá záruka (v měsících) od data prodeje	
Záruka je poskytována při dodržení všech podmínek pro montáž a provoz, uvedených v tomto dokladu.	
Název, razítko a podpis prodejce	
Mechanickou instalaci přístroje provedla firma (název, razítko, podpis, datum)	
Elektrickou instalaci přístroje provedla odborně způsobilá firma (název, razítko, podpis, datum)	

NÁVOD K OBSLUZE

Oběhová čerpadla se synchronním motorem

Calpeda NC

Vydání k 22. 12. 2005

1. Provozní podmínky

- Oběhová čerpadla pro tepelné a oběhové systémy.
- Pro neznečištěné a nevýbušné kapaliny bez abrazivních částic, které nepoškodí materiály čerpadla.
- Max. přípustné množství glykolu: 40 %.
- Teplota kapaliny: od +2 ºC do +95 ºC.
- Teplota prostředí: od +2 ºC do +40 ºC.
- Podmínky při uskladnění: -20ºC /+70ºC, max. relativní vlhkost 95% při 40 ºC.
- Nejvyšší přípustný provozní tlak: 6 bar.
- Minimální relativní tlak v sacím hrdle čerpadla: 0,3 bar při teplotě 95 ºC.
- Akustický tlak: ≤ 43 dB (A).

! Toto čerpadlo není určeno k čerpání pitné vody a pro použití ve zdravotnických zařízeních.

2. Instalace

Před instalací čerpadla se ujistěte, zda je potrubí uvnitř čisté. Kolem čerpadla ponechejte volný prostor pro snadnou kontrolu či demontáž a také pro snadné ověření volné rotace rotoru a pro čištění. Na sání a výtlak čerpadla doporučujeme umístit ventily, které umožní demontovat čerpadlo bez nutnosti vypouštění celého systému. Čerpadlo musí být instalováno hřídelí horizontálně (obr. 1).
Motor čerpadla musí být instalován se svorkovnicí v poloze dle obrázku 3. Pokud tomu tak není, uvolněte šrouby motoru (obr. 2) a pootočte jej tak, aby svorkovnice byla ve správné poloze (obr. 3).

POZOR: Dejte pozor, abyste nepoškodili těsnění tělesa čerpadla.

Směr toku vody je zobrazen šipkou na tělese čerpadla (viz obr. 4).

3. Elektrické zapojení

!! Elektrické zapojení musí být provedeno pouze odborným pracovníkem (elektrikářem), v souladu s místními předpisy.
Dodržujte bezpečnostní normy.
Toto čerpadlo náleží do třídy II, a proto nemusí být uzemněno.
Frekvence síťového napětí se musí shodovat s údaji na štítku. Vodiče zapojte do svorek podle schématu zobrazeného uvnitř svorkovnice (obr. 4).
Instalujte zařízení pro odpojení od hlavního přívodu elektrického proudu (vypínač) s izolací kontaktů alespoň 3 mm. Čerpadlo nevyžaduje žádnou vnější ochranu motoru.

4. Spuštění

POZOR: Čerpadlo nesmí být v žádném případě spuštěno nasucho.
Čerpadlo musí být před spuštěním zcela zalito vodou.

Odvzdušněte hydraulický okruh. Zbývající vzduch v čerpadle odstraníte následujícím způsobem:
- uzavřete ventil na výtlaku čerpadla,
- odšroubujte odvzdušňovací ventil a pomocí šroubováku zatočte hřídelí čerpadla (obr. 6),
- spusťte čerpadlo zhruba na 10 sec.,
- našroubujte odvzdušňovací ventil a otevřete ventil na výtlaku.

! Při teplotách přesahujících 60 ºC se nedotýkejte kapaliny ani čerpadla.

Způsobí-li usazeniny nebo ztráta napětí zablokování čerpadla, odpojte zařízení od elektrického napětí (resetuje se ovládací karta) a po několika vteřinách opět zapojte.

5. Údržba

Po delší odstávce čerpadla se před jeho opětovným zprovozněním ujistěte, že hřídel není zablokována usazeninami nebo jinou příčinou (obr. 6).

!! Před prováděním jakékoliv údržby odpojte čerpadlo od elektrické sítě a vyčkejte, až se ochladí.

6. Demontáž

Před demontáží čerpadla uzavřete ventily na sání a výtlaku. Demontáž motoru a ostatních vnitřních součástí může být provedena bez odpojení tělesa čerpadla od potrubí. Motor s oběžným kolem lze vyjmout po odstranění příslušných šroubů (obr. 2).

7. Náhradní díly

V objednávce náhradních dílů uvádějte údaje zobrazené na štítku (typ, datum a výrobní číslo).

Právo změny vyhrazeno.

SEZNAM SERVISNÍCH STŘEDISEK

PUMPA, a.s., servis, U Svitavy 1, 618 00 Brno, tel.: 548 422 655, 724 049 622, 602 737 009, 548 422 657, 602 737 008, 602 726 136.
PUMPA, a.s., pobočka Olomouc, Dolní Novosadská 69/67, 779 00 Olomouc, tel.: 585 226 892, 585 207 661, 602 775 651, 602 727 607.
PUMPA, a.s., pobočka Praha, U pekáren 2, 102 00 Praha, tel.: 272 011 611, 272 011 618, 602 411 490, 602 552 661.

Podrobné informace o našich smluvních servisních střediscích se dozvíte na internetové adrese www.pumpa.cz nebo na bezplatné telefonní lince 800 100 763.

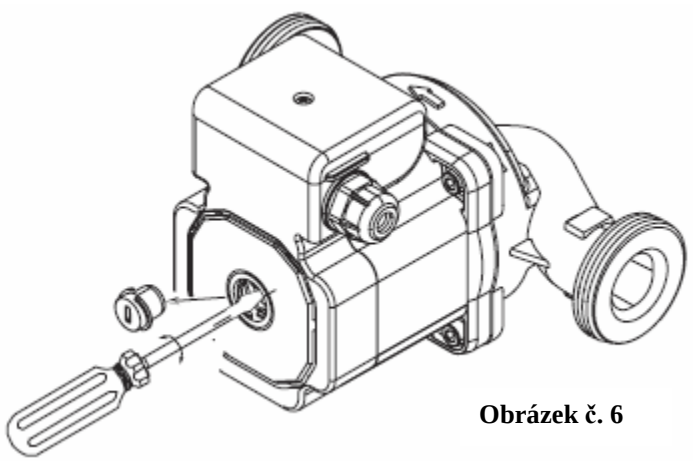

Obrázek č. 6

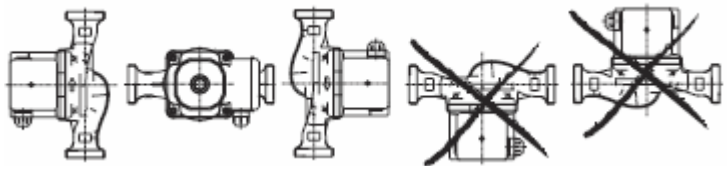

Obrázek č. 1

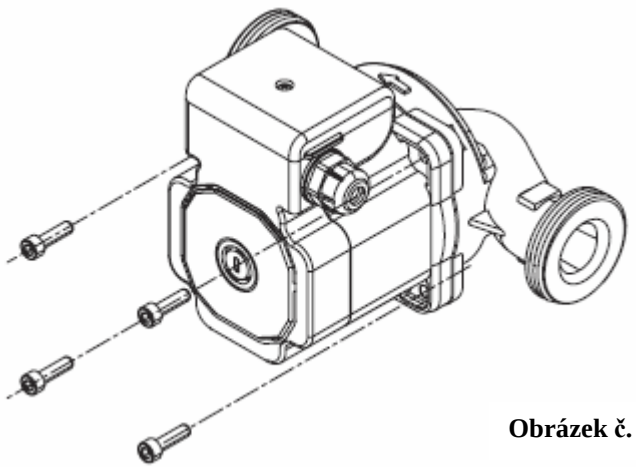

Obrázek č. 2

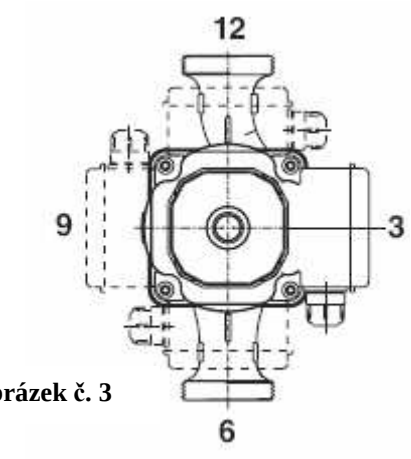

Obrázek č. 3

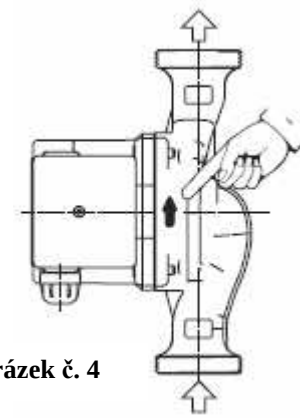

Obrázek č. 4

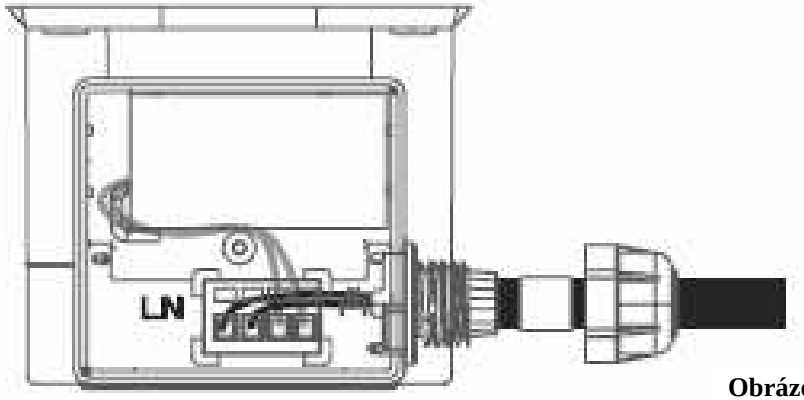

Obrázek č. 5